MK ENGINEERINNG CO.,LTD

series⑫

ネギトロ圧延ローラー
NT−400

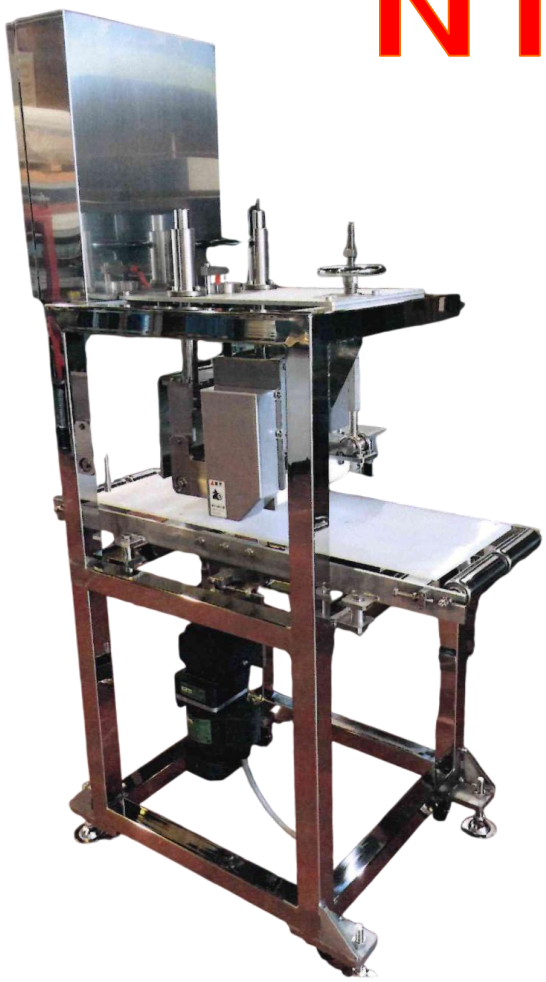





- 連続してプレス加工します
- 厚みの調整も簡単です
- ステンレス仕様で水洗いできます
- 変速装置付きです
- キャスター付きで移動が便利です

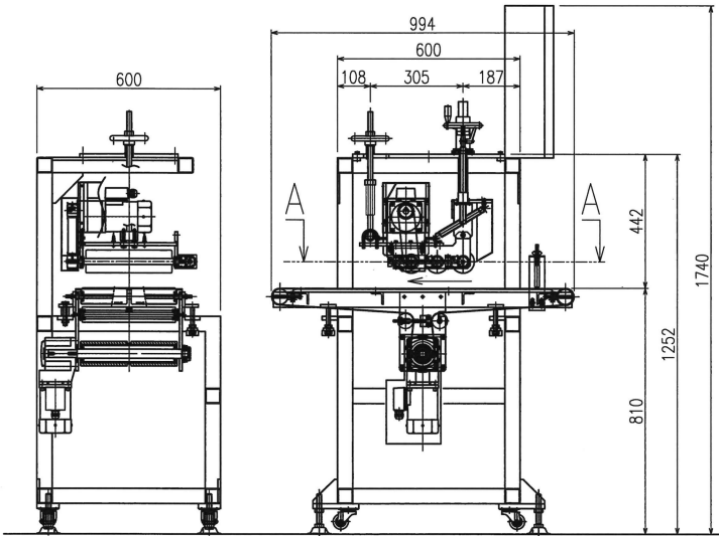

機械仕様	(unit:mm)
機械寸法	994×1740×600
送り速度	V=4～10m/min
電源	3相、200V

＊ローラーは樹脂製
本体等はステンレス製

MK Engineering

株式会社エム・ケー・エンジニアリング
〒425-0041
静岡県焼津市石津1060
TEL 054-625-8360　FAX 054-625-8361